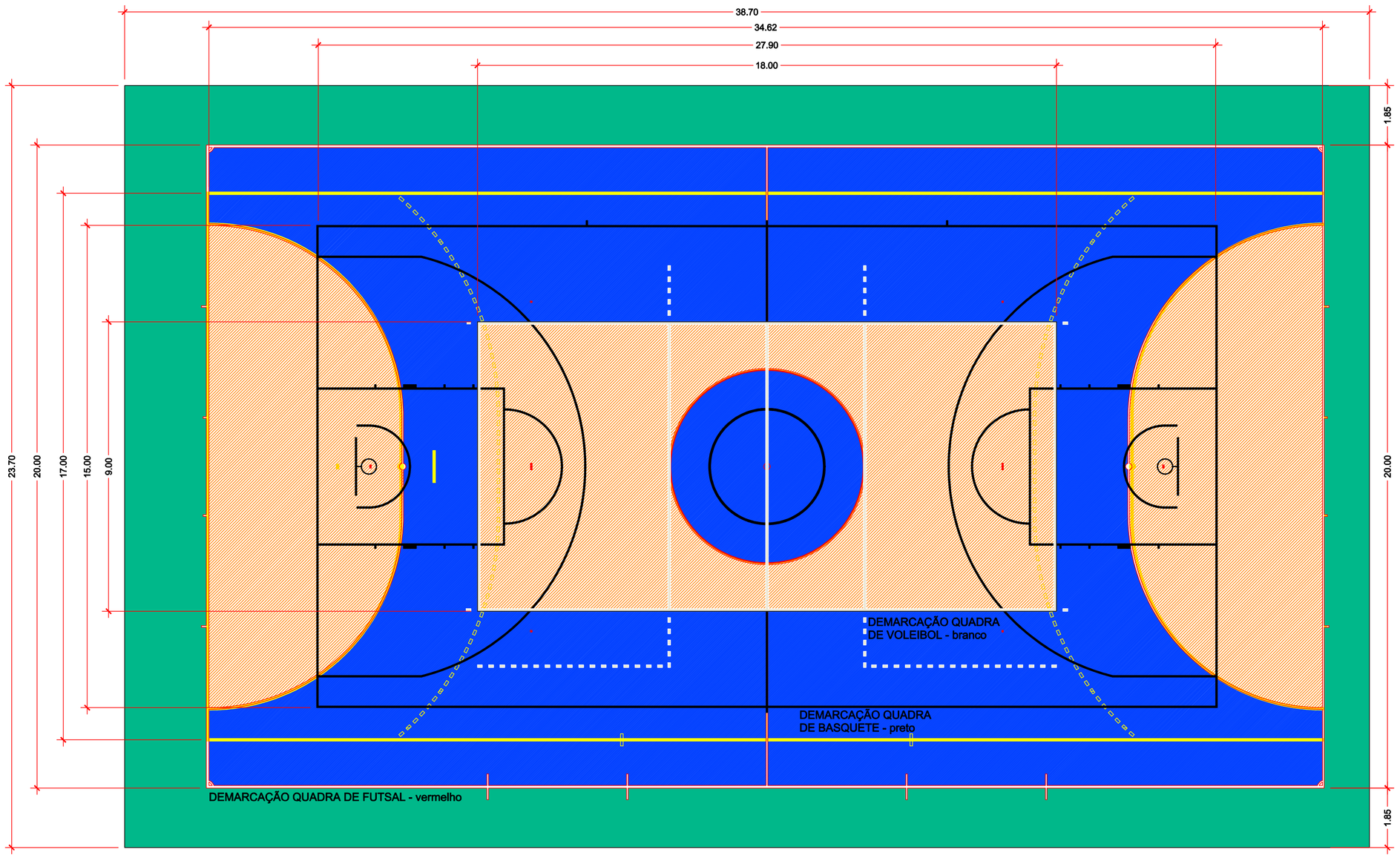

SOBREPOSIÇÃO DAS PINTURAS

ESCALA: 1/100
FAIXAS E COR DO PISO DAS QUADRAS
Largura das linhas externas 8cm, largura das linhas internas 5cm.

OBSERVAR A ORDEM DE PINTURA E CORES DE CADA QUADRA

ESPECIFICAÇÕES GERAIS QUADRAS

FAIXAS DEMARCATÓRIAS

FAIXAS DEMARCATÓRIAS PARA DELIMITAR ÁREAS DESTINADAS ÀS DIVERSAS MODALIDADES ESPORTIVAS, EM TINTA APROPRIADA PARA PISO CIMENTADO.

ONDE HOUVER SOBREPOSIÇÃO DE FAIXAS PREVALECE A FAIXA JÁ PINTADA.
APLICAR A FAIXA NA SEGUINTE SEQUENCIA:
VOLEIBOL, BASQUETE, FUTEBOL DE SALÃO E HANDEBOL.

VOLEIBOL	COR BRANCO	(5cm)
BASQUETE	COR PRETO	(5cm)
FUTEBOL DE SALÃO	COR VERMELHO	(8cm externo, 5cm interno)
HANDEBOL	COR AMARELO	(8cm externo, 5cm interno)

LIMITE EXTERNO 8cm, LINHAS INTERNAS 5cm

COR AZUL - P 671
Cor Suvinil Azul Magia P 671 ou similar.
Observar a ordem de pintura e cores de cada quadra.

COR LARANJA - P 604
Cor Suvinil Cobertura de Laranja P 604 ou similar.
Observar a ordem de pintura e cores de cada quadra.

COR VERDE - P 317
Cor Suvinil Salada Verde P 317 ou similar.
Observar a ordem de pintura e cores de cada quadra.

COR PRETA - RM 042
Cor Suvinil Preto RM 042 ou similar.
Observar a ordem de pintura e cores de cada quadra.

COR BRANCA - RM 000
Cor Suvinil Banco RM 000 ou similar.
Observar a ordem de pintura e cores de cada quadra.

COR AMARELA - R 613
Cor Suvinil Amarelo Euforia R 613 ou similar.
Observar a ordem de pintura e cores de cada quadra.

COR VERMELHA - RM 156
Cor Suvinil Vermelho Demarcação RM 156 ou similar.
Observar a ordem de pintura e cores de cada quadra.

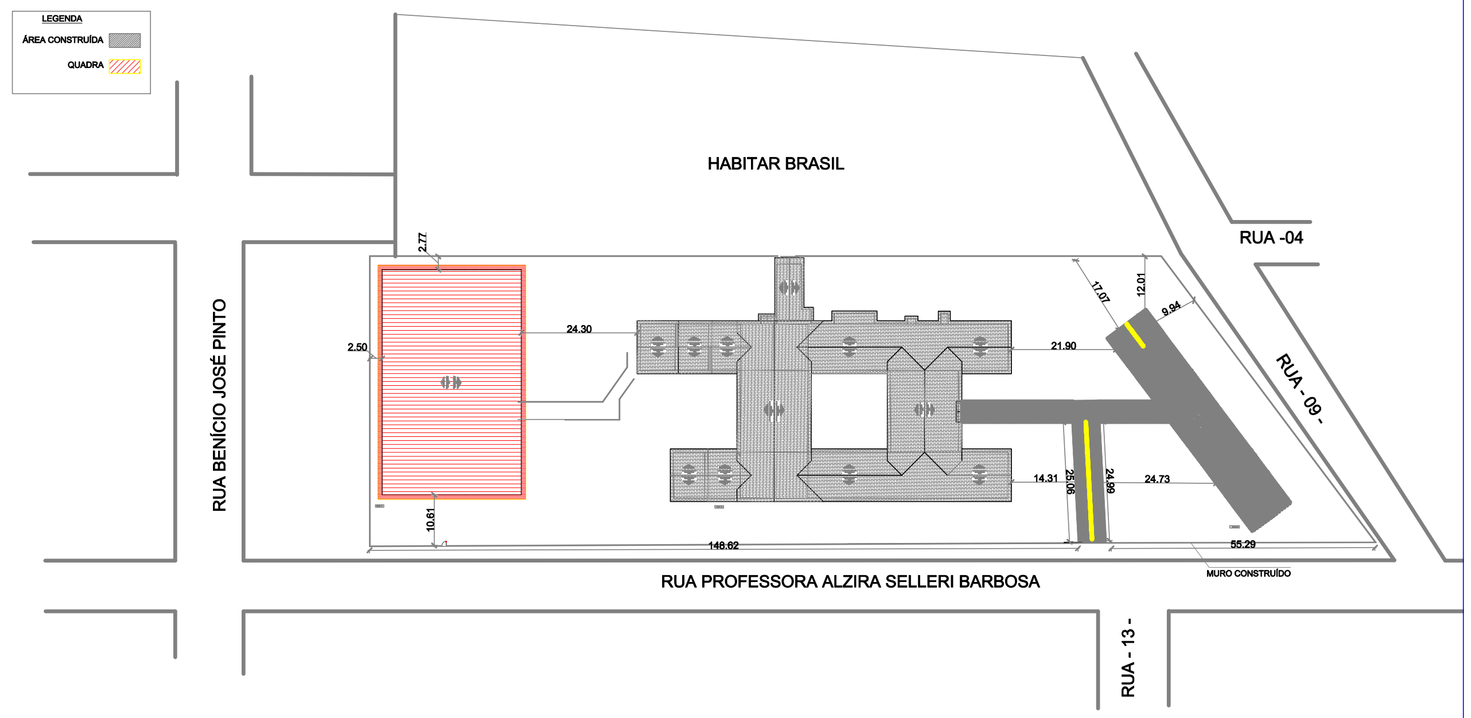

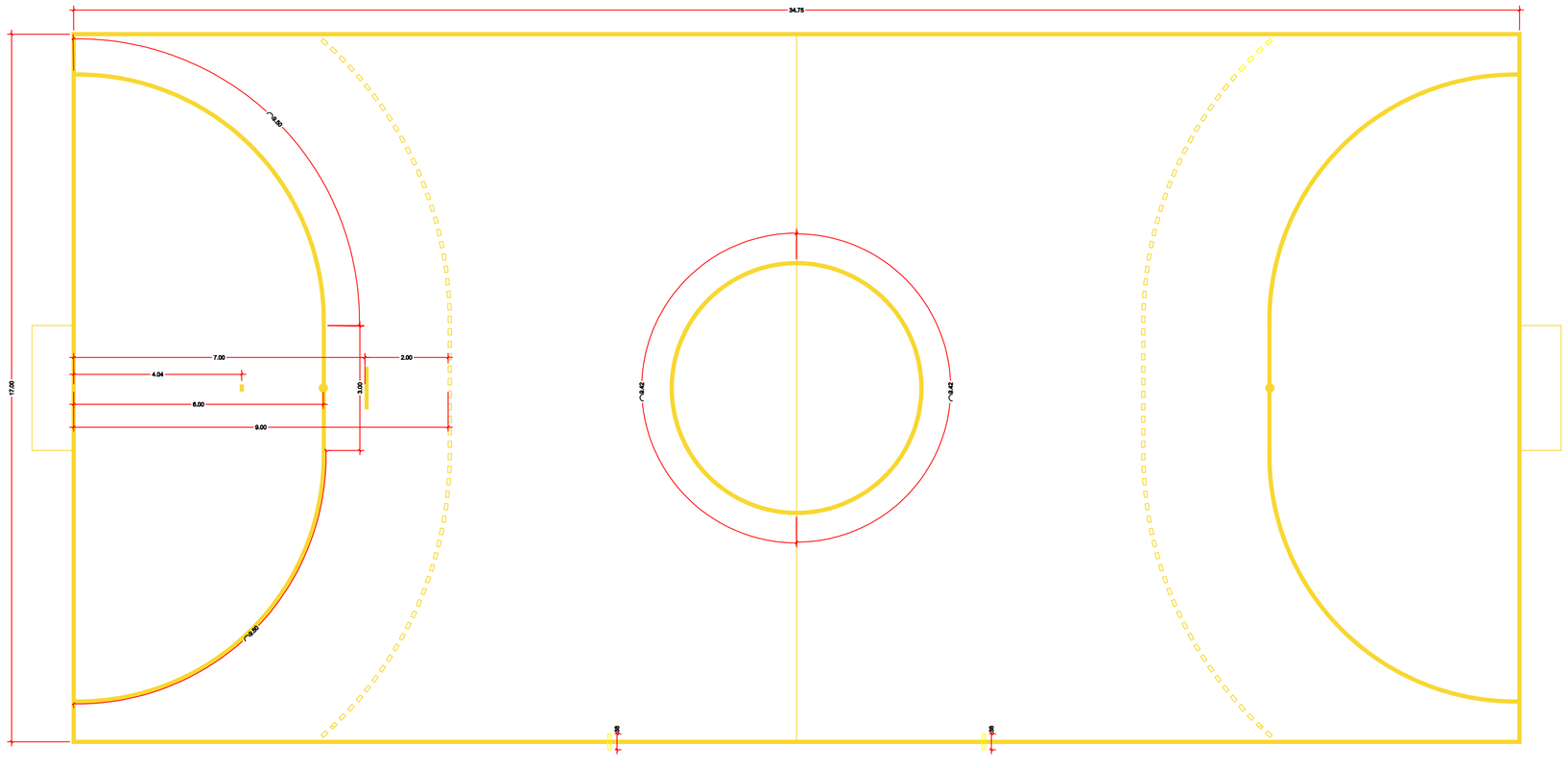

DEMARCAÇÃO DA QUADRA DE HANDEBOL

ESCALA: 1/100
FAIXA HANDEBOL COR AMARELO
LARGURA = 5cm (EXCETO ENTRE OS POSTES DAS BALIZAS, QUE SERÁ DE 8cm - COMP.= 3,00 m)

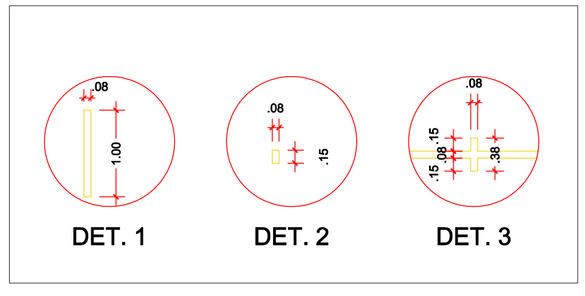

PREFEITURA MUNICIPAL DE CACOAL

SECRETARIA MUNICIPAL DE PLANEJAMENTO

PROJETO: QUADRA POLIESPORTIVA

DADOS: Reforma do Piso da Quadra Escola Maria do Socorro

TÍTULO: Projeto de reforma e pintura do piso e detalhamentos

ENDEREÇO: Rua Profª Alzira Selleri Barbosa

SETOR	QUADRA	LOTE	DATA	ESCALA	FOLHA
008	072	702	JUN 2022	indicada	02/02

APROVAÇÃO

ASSINATURA

PROPRIETÁRIO

DADOS

ÁREA DO TERRENO.....11.264,77m²
ÁREA DE REFORMA..... 917,19m²

RESPONSÁVEL TÉCNICO PELO PROJETO
André Felipi Hoffmann Cardoso
Engenheiro Civil
Crea 7812D/RO

RESPONSÁVEL TÉCNICO PELA EXECUÇÃO

DESENHO: N.A.C

ANOTAÇOES

ALTERAÇÃO
-
-
-